Electrolux

Vestavná parní trouba série 700 SteamCrisp

EOC6P77H

Kde se chutné mění na lahodné
Je na čase objevit sílu páry. Trouba 700 SteamCrisp® přidává během přípravy vlhkost a peče při nižších teplotách, aby se suroviny nevysušovaly. Výsledkem jsou pokrmy uvnitř šťavnaté se zlatavou křupavou kůrkou na povrchu.

Specifikace a benefity

Uvnitř šťavnaté, zvenku křupavé díky funkci SteamCrisp
Řekněte sbohem vysušeným pečínkám a pořiďte si troubu SteamCrisp. Kombinuje páru s tradičním ohřevem, což je ideální pro šetrné pečení. Suroviny nebudou vysušené, ale naopak krásně šťavnaté. Pára navíc zvýrazňuje chuť a zachovává texturu pokrmů.

Pyrolytické čištění pro trvalý lesk
Pyrolytické čištění udrží vaši troubu jako novou a bez namáhavého drhnutí. Tento inteligentní samočisticí systém spálí při vysoké teplotě mastnotu a ostatní zbytky na jemný popílek, který stačí jen setřít vlhkým hadříkem.

Teplotní sonda pro přesné pečení
Díky naší teplotní sondě dosáhnete vždy skvělých výsledků. Umožňuje vám sledovat teplotu ve středu pokrmu, a jakmile teplota dosáhne požadovaného stupně, trouba ukončí jeho přípravu.

LED displej EXPlore s citlivým ovládáním
Objevte nový způsob ovládání vaší trouby pomocí LED displeje EXPlore s jeho citlivými dotykovými tlačítky. Praktické rozhraní vám umožňuje rychlý přístup a dynamické ovládání času, teploty a jiných funkcí.

Rovnoměrné pečení. Rychlé a efektivní
Náš inovativní systém proudění horkého vzduchu ohřívá celý vnitřní prostor trouby rychle a rovnoměrně. Tím šetří váš čas i energii a jídlo v troubě již nemusíte obracet.

- Vestavná trouba
- Integrovaná parní funkce
- Možnost pečení na 3 úrovních najednou
- Funkce rychlého zahřátí trouby
- Automatická nabídka teplot
- Teplotní sonda
- Pyrolytické čistění trouby
- Připomínka čištění
- Dětská bezpečnostní pojistka
- Funkce automatického bezpečnostního vypnutí
- Indikace zbytkového tepla
- Zasunovací ovladače
- Elektronická regulace teploty
- Možnost elektronického nastavení trouby: 3 pyrolytické cykly, 45 variety of pre-set cooking programmes 'Assist', akustický signál, alarm/hlášení chyb, automatické vypnutí, nastavení hlasitosti minutky, Dětský zámek, minutka pro čištění, čas vaření, čas vaření s odhadem konce, přičítání času, Odložený start, jídelní sonda - indikace teploty jádra, Food sensor end action adjustable, Function lock (in running mode), Key tones menu with deactivation, demo program s kódem, nastavení jasu disp., dveřní spínač pro světlo, elektronická regulace teploty, elektronický zámek dveří, výběr rychlého předehřátí, jídelní sonda, automatické vypnutí jídelní sondy, info k servisu, doporučená teplota, denní čas, minutka, osvětlení trouby zapnout / vypnout (menu + samostatné tlačitko), ukazatel teploty (°C), indikace zbytkového tepla
- Halogenové osvětlení

Electrolux

Vestavná parní trouba série 700 SteamCrisp

EOC6P77H

Technická specifikace
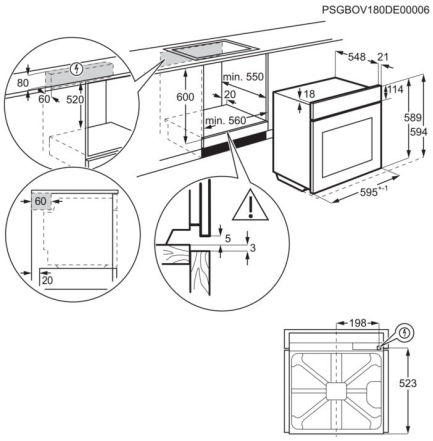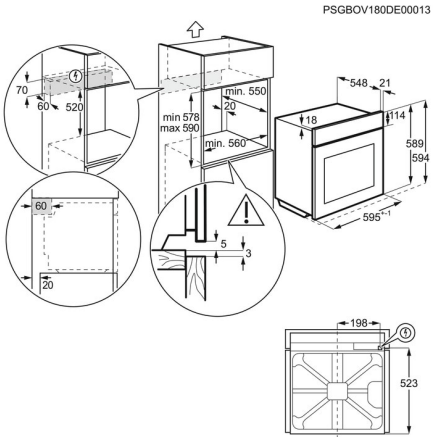
Typ výrobku	Vestavná pečící trouba
Systém tepelné úpravy	Integrovaný parní
Materiál vnitřku trouby	Pyrolýza
Prostor pro instalaci VxŠxH (mm)	590x560x550
Vnitřní objem (l)	72
Max. příkon (W)	3390
Přívodní kabel	1.6 m se zakončením
Napájecí napětí (V)	220-240
Barva	Černá
Třída energetické účinnosti	A+
Funkce trouby	Spodní ohřev, Tradiční pečení, Mrazené pokrmy, Gril, Nízká vlhkost, Vlhké horkovzdušné pečení, Pečení pizzy, Pravé horkovzdušné pečení, Turbo gril
Elektronické funkce	3 pyrolytické cykly, 45 variety of pre-set cooking programmes 'Assist', akustický signál, alarm/hlášení chyb, automatické vypnutí, nastavení hlasitosti minutky, Dětský zámek, minutka pro čištění, čas vaření, čas vaření s odhadem konce, přičítání času, Odložený start, jídelní sonda - indikace teploty jádra, Food sensor end action adjustable, Function lock (in running mode), Key tones menu with deactivation, demo program s kódem, nastavení jasu disp., dveřní spínač pro světlo, elektronická regulace teploty, elektronický zámek dveří, výběr rychlého předehřátí, jídelní sonda, automatické vypnutí jídelní sondy, info k servisu, doporučená teplota, denní čas, minutka, osvětlení trouby zapnout / vypnout (menu + samostatné tlačitko), ukazatel teploty (°C), indikace zbytkového tepla
Hlučnost (dB)	45
Plocha největšího plechu (cm²)	1424
Výbava trouby - rošty	1 běžný rošt chromovaný vysoký
Výbava trouby - plechy	1 smaltovaný koláčový plech na pečení, 1 odkapávací pekáč šedý smalt
Čistá hmotnost (kg)	33.4
EAN kód produktu	7332543997381