AEG

Vestavná myčka nádobí série 8000 AirDry

FSK93718P

Dokonale silné mytí s fukncí SprayZone
S funkcí SprayZone můžete očekávat výjimečné výsledky. Tato funkce má až třikrát lepší mycí výkon ve srovnání se standardními programy. Intenzivně myje nádobí ve vyhrazené zóně a odstraňuje i odolné zbytky. Bez nutnosti máčení nebo předmytí.

Specifikace a benefity

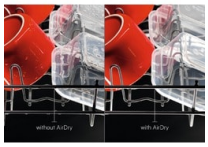

Automatické otevření dvířek AirDry
Technologie AirDry díky cirkulaci vzduchu zajišťuje efektivnější sušení a zároveň minimalizuje spotřebu energie. Dvířka myčky se před koncem sušicího cyklu pootevřou o 10 centimetrů, aby mohl dovnitř proudit vzduch, který nádobí dosuší. Už žádné zaschlé kapky.

Intezivní mytí se SprayZone
Objevte intenzivní mytí se SprayZone. Pracuje třikrát účinněji než standardní programy, efektivně myje nádobí bez potřeby předchozího namáčení. V této vyhrazené zóně jsou z nádobí odstraněny i připálené nečistoty. Snadné řešení, jak se zbavit odolných skvrn.

Důkladné mytí nádobí se systémem SatelliteClean®
Naše inteligentní satelitní rameno a systém pěti sprchovacích rovin jsou zárukou vynikajících výsledků. Na rozdíl od tradičních sprchovacích ramen se naše satelitní rameno pohybuje různými způsoby. Má tak třikrát lepší pokrytí než běžné myčky.

QuickSelect s WiFi. Pro naprostý klid
Uživatelské rozhraní QuickSelect s WiFi odesílá upozornění a jasné instrukce k údržbě prostřednictvím aplikace My AEG Kitchen přímo do vašeho chytrého telefonu, takže můžete jednoduše spustit program péče o myčku, který vám pomůže udržet její nejlepší výkonnost.

Větší přehled, účinnější vkládání nádobí
Praktické vnitřní osvětlení vám okamžitě prozradí, jaké je aktuální rozložení nádobí v myčce. Díky lepší viditelnosti snadno najdete pro každý kus nádobí to nejvhodnější místo, abyste využili maximum prostoru.

- Instalace: Vestavná, plně integrovaná (skrytý ovládací panel)
- Myčka pro instalaci ve výšce
- Kapacita mytí: 15
- 7 programů, 4 teplot(y)
- Mycí programy: 160 minutový, 60 minutový, 90 minutový, AutoSense, eco, Machine Care, rychlý 30 minutový
- Systém sušení: AirDry
- Funkce odloženého startu 1-24 hodin
- Vodní senzor detekuje úroveň zašpinění vody a upravuje spotřebu vody
- Indikátor doplnění soli
- Indikace funkcí: indikátor pro leštidlo, sůl, budík, zpožděný start 1-24h, XtraPower - extra silný, SprayZone, GlassCare, Time beam White
- Vnitřní osvětlení pro optimální přehled v myčce
- Výškově nastavitelný horní košík, dokonce i při plném naložení
- Horní košík má 6 měkkých špiček pro vinné sklenky, 2 skládací držáky, 2 skládací drátěné držáky pro skleničky, 2 měkké špičky, skládací poličky na šálky, Stainless steel handle AEG, Premiové pojezdy
- Dolní košík má 4 foldable tines,SprayZone,Stainless steel handle

AEG

Vestavná myčka nádobí série 8000 AirDry

FSK93718P

Technická specifikace
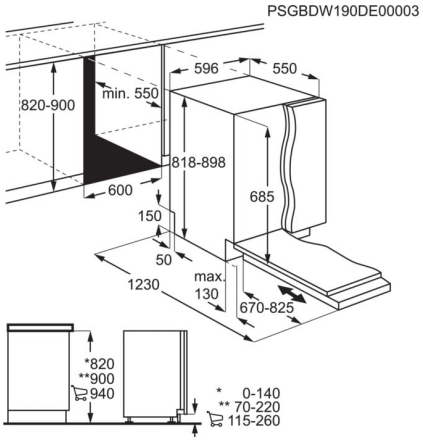
Třída energetické účinnosti	D
Třída emisí hluku šířeného vzduchem	B
Úroveň emisí hluku šířeného vzduchem (dB(A) re 1pW)	39
Spotřeba energie na 100 cyklů (kWh)	86
Jmenovitá kapacita (sad nádobí)	15
Spotřeba vody na cyklus (lit.)	11
Trvání programu (h:min)	4:00
Pohotovostní režim (W)	0.5
Index energetické účinnosti	49.9
Instalace	Vestavná, plně integrovaná (skrytý ovládací panel)
Rozměry (mm)	818x596x550
Prostor pro instalaci VxŠxH (mm)	820-900x600x550
Délka přívodního kabelu (m)	1.6
Délka napouštěcí hadice (cm)	180
Programy	160 minutový, 60 minutový, 90 minutový, AutoSense, eco, Machine Care, rychlý 30 minutový
Délka vypouštěcí hadice (cm)	180
Příkon (W)	1550-2200
Napájecí napětí (V)	200-240
Požad. jištění (A)	10
Frekvence (Hz)	50-60
Počet programů	7
Počet teplot	4
Zařízení proti zaplavení	spínací plovák
Typ napouštěcí hadice	Aqua control
Systém sušení	AirDry
Typ motoru	Inverter BLDC
Čistá hmotnost (kg)	42.58
Vodní senzor	Ano
Displej zobrazuje	zbývající čas, zpožděný start, servisní kód
Vnitřní osvětlení	Ano
Paprsek na podlaze	Bílý paprsek na podlaze
FuzzyLogic - množstevní automatika	Ano
Vlastnosti dolního koše	4 foldable tines,SprayZone,Stainless steel handle
Vlastnosti horního koše	6 měkkých špiček pro vinné sklenky, 2 skládací držáky, 2 skládací drátěné držáky pro skleničky, 2 měkké špičky, skládací poličky na šálky, Stainless steel handle AEG, Premiové pojezdy
Kolečka a nožičky	2 adj feet + 1 front adj rear foot (adj 0 to 8cm)
EAN kód produktu	7332543780280
Účinnost mytí	1.121
Účinnost sušení	1.061